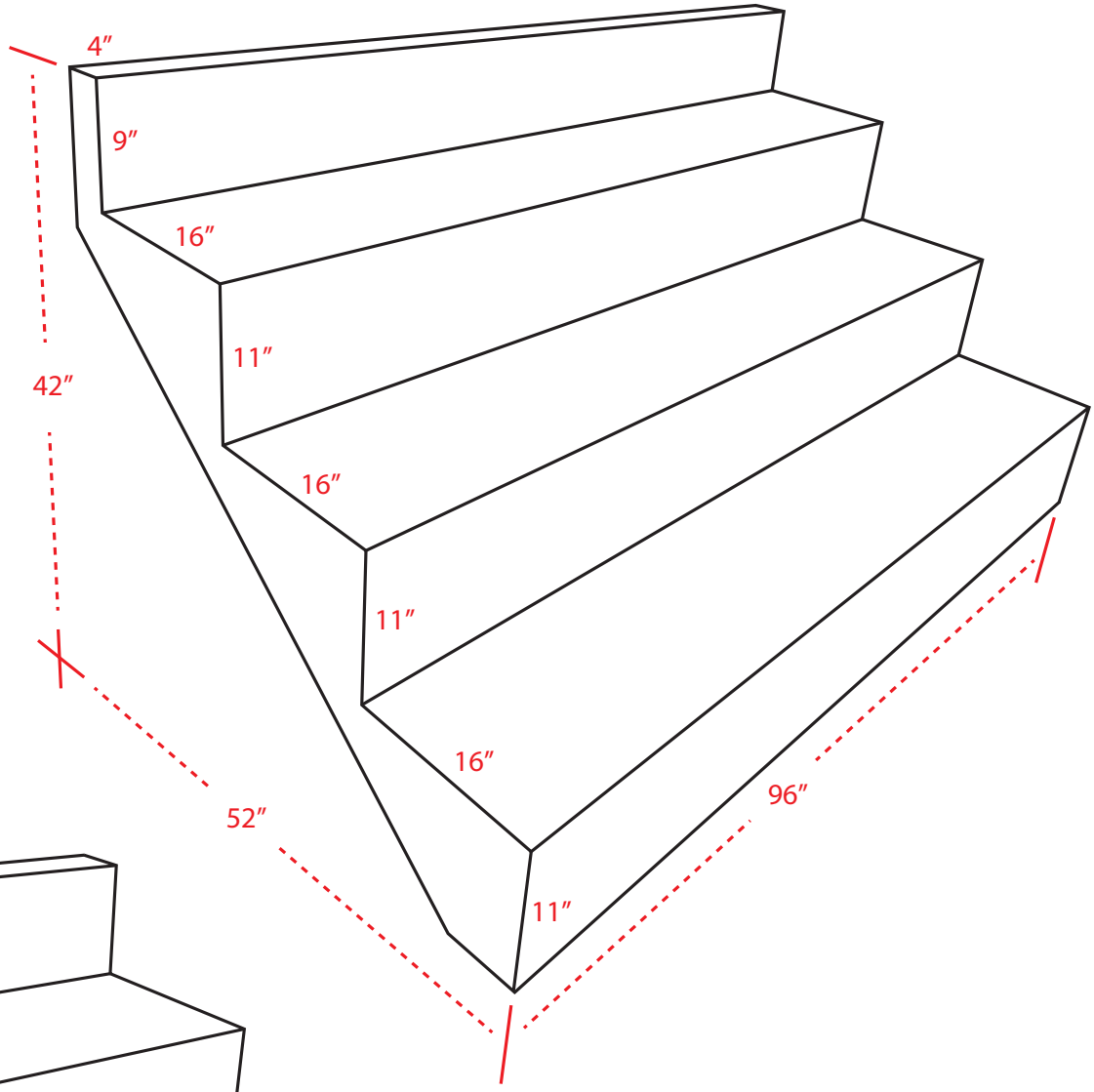
4″
9″
16″
11″
16″
11″
16″
11″
42″
52″
96″

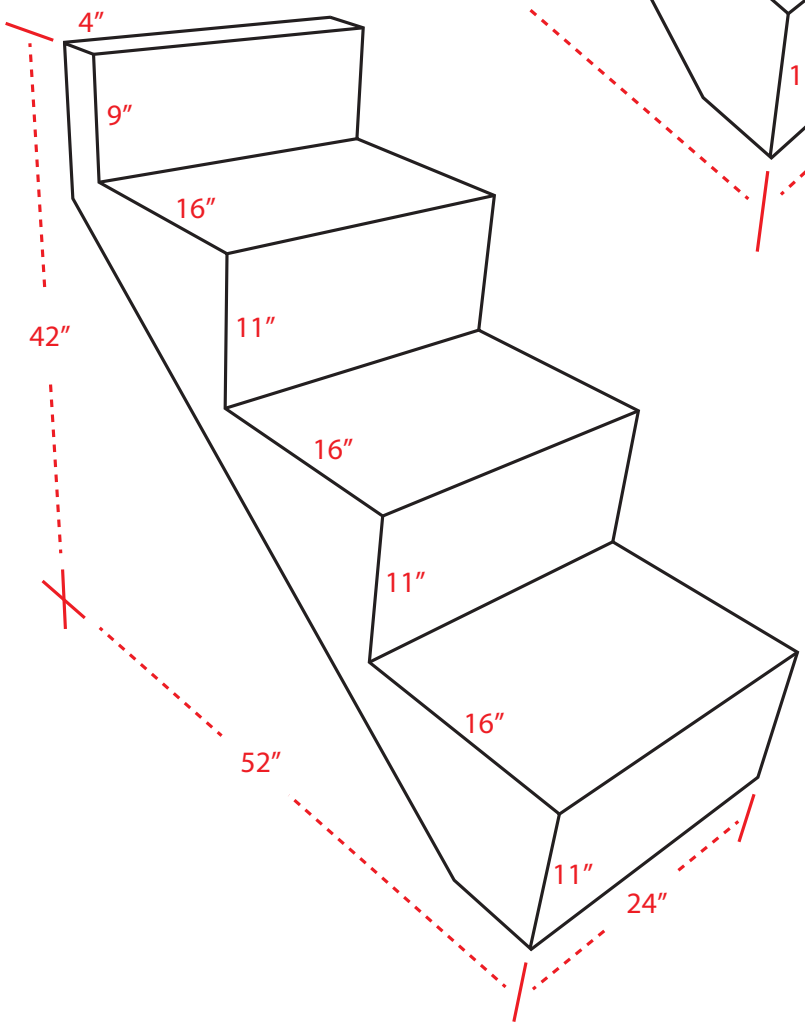
4″
9″
16″
11″
16″
11″
16″
11″
42″
52″
24″